ДАТЧИКИ ПЕРЕМЕЩЕНИЯ

SDP-C Датчик перемещения 50/100мм

Общего назначения

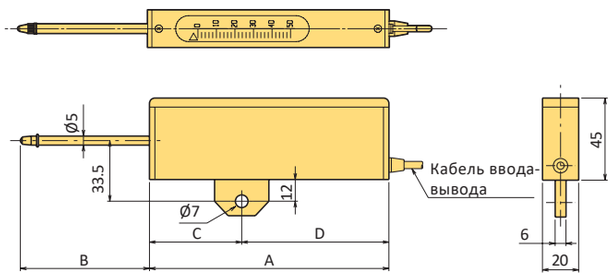

Датчик перемещения SDP-C — это датчик тензометрического типа общего назначения. Оснащенный создающей деформацию консольной балкой, он способен выполнять стабильные измерения, обеспечивая высокую чувствительность к малейшим перемещениям.

Класс защиты: эквивалент IP40

■ РАЗМЕРЫ

ТИП	A	B	C	D
SDP-50C	130	70	50	80
SDP-100C	220	120	90	130

■ ТЕХНИЧЕСКИЕ ХАРАКТЕРИСТИКИ

ТИП	SDP-50C	SDP-100C
Пределы измерения	50 мм	100 мм
Номинальный выходной сигнал	2,5 мВ/В ±0,2 %	
Чувствительность (x10^{-6} strain/мм)	100	50
Нелинейность	0,2%RO	
Жесткость пружины	5,9 Н	
Частотная характеристика	1 Гц	
Допустимый диапазон температ.	-10 ~ +60°C (без конденсации)	
Входное/выходное сопротивление	350 Ом	
Рекоменд. напряжение питания	не более 2 В	
Допустимое напряжение питания	5 В	
Вес	250 г	350 г

Поставляемый кабель:
CT6-4V10/NJ-STB (4-жильный экранированный кабель ПВХ диам. 6 мм, 0,3 мм^2, 10 м

SDP-CT Датчик перемещения 50/100мм

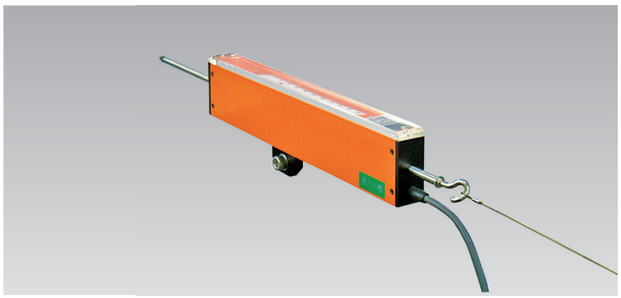

Для натяжения троса/проволоки
Общего назначения

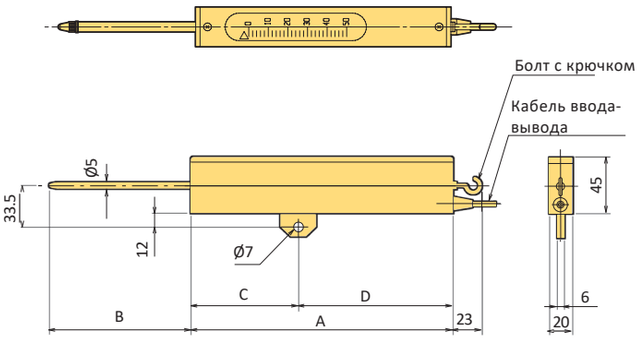

Датчик перемещения SDP-CT — датчик тензометрического типа общего назначения, измеряющий перемещение при растяжении с помощью штока с крючком. Оснащенный создающей деформацию консольной балкой, он способен выполнять стабильные измерения, обеспечивая высокую чувствительность к малейшим перемещениям.

Класс защиты: эквивалент IP40

■ РАЗМЕРЫ

ТИП	A	B	C	D
SDP-50CT	130	70	50	80
SDP-100CT	220	120	90	130

■ ТЕХНИЧЕСКИЕ ХАРАКТЕРИСТИКИ

ТИП	SDP-50CT	SDP-100CT
Пределы измерения	50 мм	100 мм
Номинальный выходной сигнал	2,5 мВ/В ±0,2 %	
Чувствительность (x10^{-6} strain/мм)	100	50
Нелинейность	0,2%RO	
Жесткость пружины	6 Н	
Частотная характеристика	1 Гц	
Допустимый диапазон температ.	-10 ~ +50°C (без конденсации)	
Входное/выходное сопротивление	350 Ом	
Рекоменд. напряжение питания	не более 2 В	
Допустимое напряжение питания	5 В	
Вес	250 г	350 г

Поставляемый кабель:
CT6-4V10/NJ-STB (4-жильный экранированный кабель ПВХ диам. 6 мм, 0,3 мм^2, 10 м)